ՏԱՆԻՔԻ ՊԱՏՈՒՀԱՆԻ ՀԱՏՈՒՅԹ

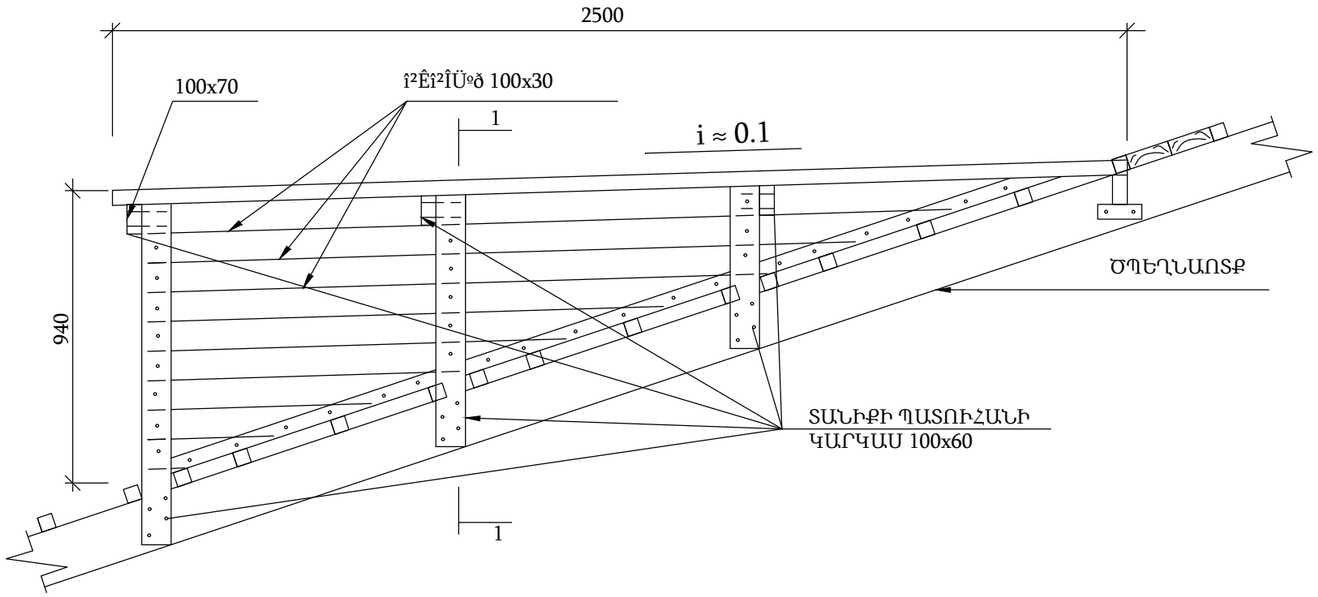

1 - 1

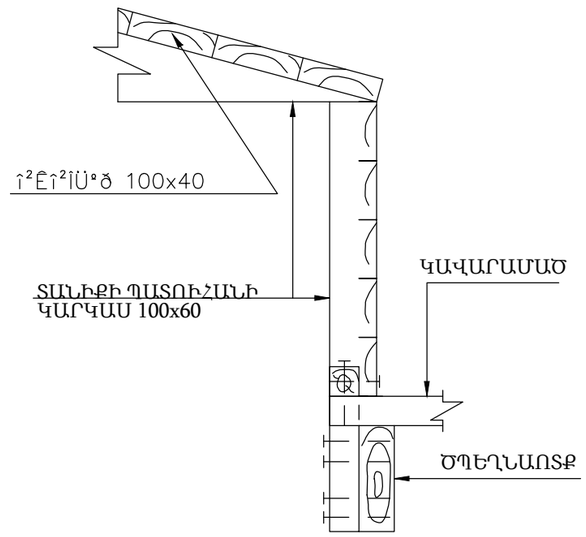

ՏԱՆԻՔԻ ՊԱՏՈՒՀԱՆԻ ՏԵՍՔԸ ԴԻՄԱՑԻՑ

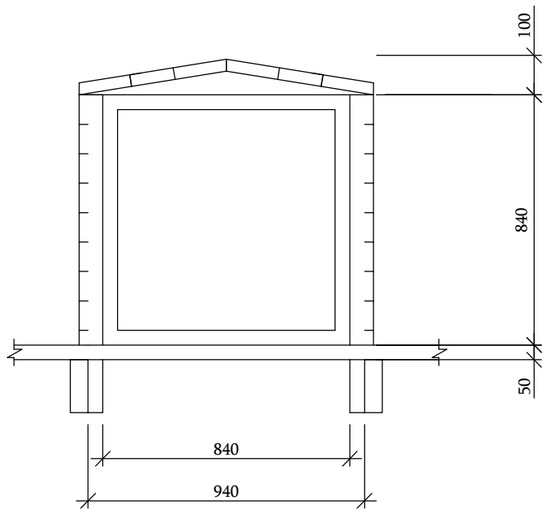

ԾԱՆՈԹՈՒԹՅՈՒՆ

1. ԲՈԼՈՐ ՉԱՓԵՐԸ ՏՐՎԱԾ ԵՆ ՄՄ-ՈՎ ։
2. ՓԱՅՏԵ ԷԼԷՄԵՆՏՆԵՐԻ ՀԱՏՈՒՅԹՆԵՐԸ, ՄԵԽԵՐԻ ՉԱՓԸ, ՔԱՆԱԿԸ , ՃՇՏՎՈՒՄ Է ՆԱԽԱԳԾՈՂԻ ԿՈՂՄԻՑ ։
3. ՓԱՅՏԱՆՅՈՒԹԸ ՊԱՏԵԼ ՀԱԿԱՆԵԽԻՉ ԵՎ ՀԱԿԱՀՐԴԵՀԱՅԻՆ ԼՈՒԾՈՒՅԹՈՎ ։

	Երևան քաղաքի Մալաթիա-Սեբաստիա վարչական շրջանի Օհանովի փողոցի հ.15 բազմաբնակարան շենքի տանիքի հիմնանորոգում			ՊԱՏՎԵՐ № «ԵՔ-ՊԸԱՇՁԲ-13/61-2»		
			Ճարտարապետաշինարարական	Փուլ	Թերթ	Թերթեր
ՏՆՕՐԵՆ	Լ. ԳՐԻԳՈՐՅԱՆ		Տանիքի պատուհանների հատույթ	ԱՆ	ՃՇ-12	12
ՆԱԽԱԳԾԵՑ	Ա. ՄԱՐԳԱՐՅԱՆ			«Թ.Ա.Հ.Գ.Գրիգ» ՍՊԸ		